Instrukcja montażu wiaty garażowej
Carport V2

Wersja 2 (12/2025)

Instrukcja montażu wiaty garażowej Carport V2 1
Lista materiałów 3
Fundamenty 4
Instrukcja montażu wiaty garażowej 8
Zanim zaczniesz 8
Krok 1: Przygotuj fundamenty 8
Krok 2: Złóż i ustaw słupy 8
Krok 3: Zamontuj płatwie dachowe 15
Krok 5: Zamontuj stężenia i wzmocnienia 17
Krok 6: Zamontuj pokrycie dachowe (brak w zestawie) 18

Lista materiałów

Symbol	Ilość [szt]	Długość [mm]
UPRZ-2	8	225
R-1	2	6 093
R-2	2	6 093
S-1	2	2 691
S-2	2	2 691
S-3	2	3 391
S-4	2	3 391
K-1	24	173
ST-1	2	7 034
ST-2	2	1 000
BLPRZ-1	26	200
BLPRZ-2	4	200
T-1	5	1 189
UPRZ-1	26	300
P-1	6	5 726
GBL-1	16	98
GBL-2	4	296
GBL-4	4	554
GBL-5	4	559
GBL-3	4	1 000
GBL-6	2	1 000
Części specjalne		
ŚR RZYM O-O FI14	2	311
Śruby		
Nakrętka M12 -8	712	
Nakrętka M16 -8	20	
Podkładka - 12	1424	
Podkładka - 16	40	
Śruba - M12 x 30	584	30
Śruba - M12 x 40	128	40
Śruba - M16 x 45	20	45

Fundamenty

Szczegóły techniczne niezbędnych kotew:

16 szt. kotwy o parametrach nie gorszych niż: HIT-HY 200-A V3 + HAS-U 8.8 M16x150; beton i podlewka min. C30/37

Konstrukcja - Przypadki: 1 103do335

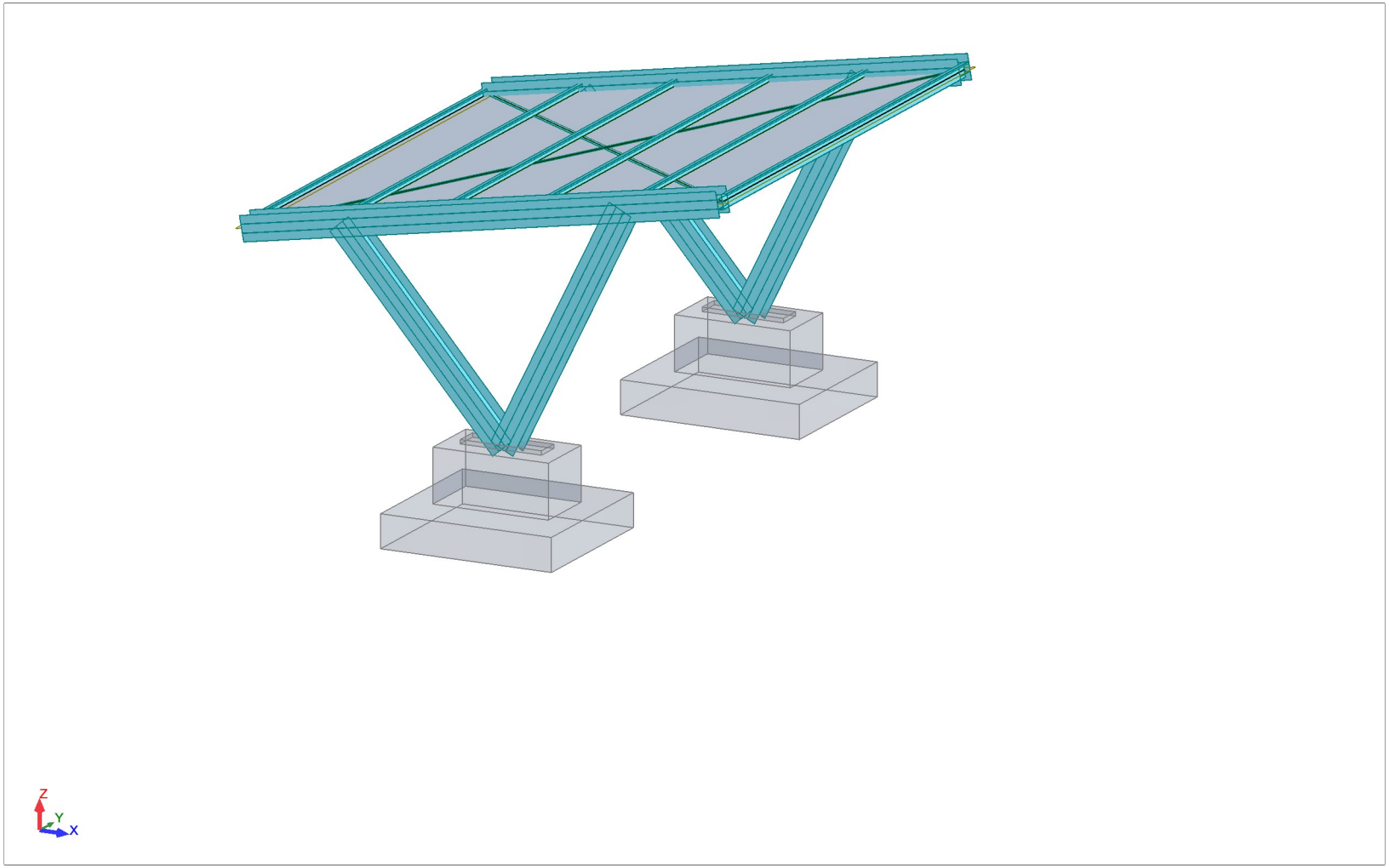

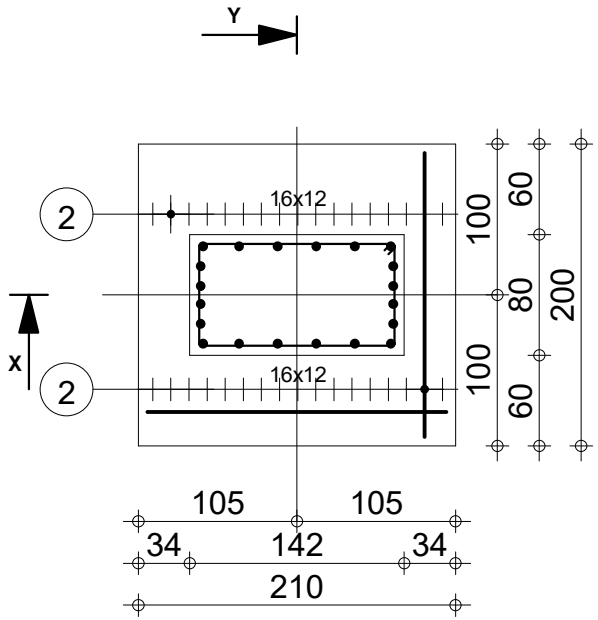

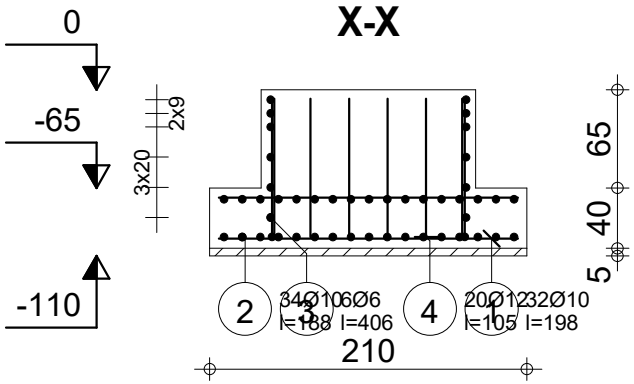

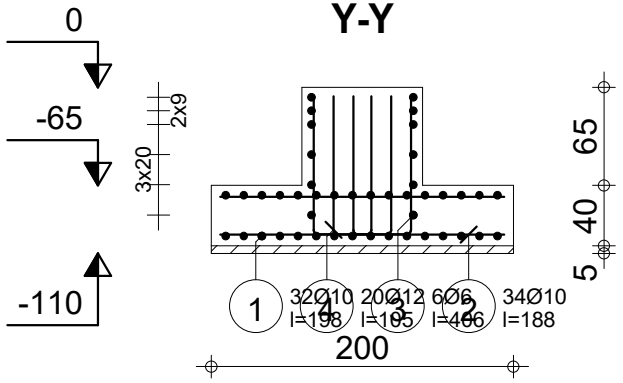

Poz.	Zbrojenie		Kod	Kształt	Stal
1	32Ø10	l=198	00	198	A-IIIN (RB500)
2	34Ø10	l=188	00	188	A-IIIN (RB500)
3	6Ø6	l=406	31	68 130 7	A-IIIN (RB500)
4	20Ø12	l=105	00	16 92	A-IIIN (RB500)

Tel. Fax

Rysoodporność kategoria 3

Beton : C25/30 = 2.42 m3

Pow. deskowania = 6.17 m2

Gęstość = 42.56 kg/ m3

Stal A-IIIN (RB500) = 78.5 kg

Stal A-IIIN (RB500) = 24.1 kg

Otulina c1 = 6 cm, c2 = 6 cm

Fundament911

Ilość 1

Konstrukcja-v2-styczne-slupy-V poj-min-odchudzone max.10platwie-fund-poprCt-

Skala widoku 1/50

Skala przekroju 1/50

Instrukcja montażu wiaty garażowej

Zanim zaczniesz

Przed rozpoczęciem pracy, upewnij się, że masz wszystko, czego potrzebujesz.

- **Sprawdź części:** Rozpakuj wszystkie elementy i porównaj je z listą materiałową.
- **Zbierz narzędzia:** Przygotuj klucze (nasadowe i płaskie), poziomicę, miarkę i bezpieczne drabiny lub rusztowanie.
- **Pracuj bezpiecznie:** Montaż najlepiej przeprowadzać w dwie osoby. Elementy są ciężkie – zachowaj ostrożność.

Krok 1: Przygotuj fundamenty

Stabilność wiaty zależy od solidnych fundamentów. Wykonaj je zgodnie z rysunkiem technicznym (str. 5-6)

`Fundamenty V2.`

1. **Przygotuj 4 wykopy** o wymiarach i głębokości wskazanej na rysunku.
2. **Umieść zbrojenie** w wykopach.
3. **Zabetonuj kotwy fundamentowe** (brak w zestawie), dbając o ich precyzyjne i pionowe ustawienie. Będą one służyć do montażu słupów.
4. **Zalej wykopy betonem** i poczekaj, aż w pełni stwardnieje.

Krok 2: Złóż i ustaw słupy

Konstrukcja posiada cztery słupy – dwa wyższe i dwa niższe, aby uzyskać spadek dachu. Każdy słup składa się z dwóch profili typu "C".

A) Instrukcja złożenia **SG-2**

Potrzebne części:

Pozycja	Ilość (szt.)
S-3	1
S-4	1

UPRZ-1	4
BLPRZ-1	4

Na początkowym etapie montażu wkręcaj śruby tylko lekko. **Dokręć je mocno dopiero po złożeniu wszystkich elementów.** Ułatwi to dopasowanie części.

1. Przygotuj element **S-3**.
2. Przymocuj cztery elementy **BLPRZ-1** do elementu **S-3** za pomocą śrub, zgodnie z poniższym schematem.

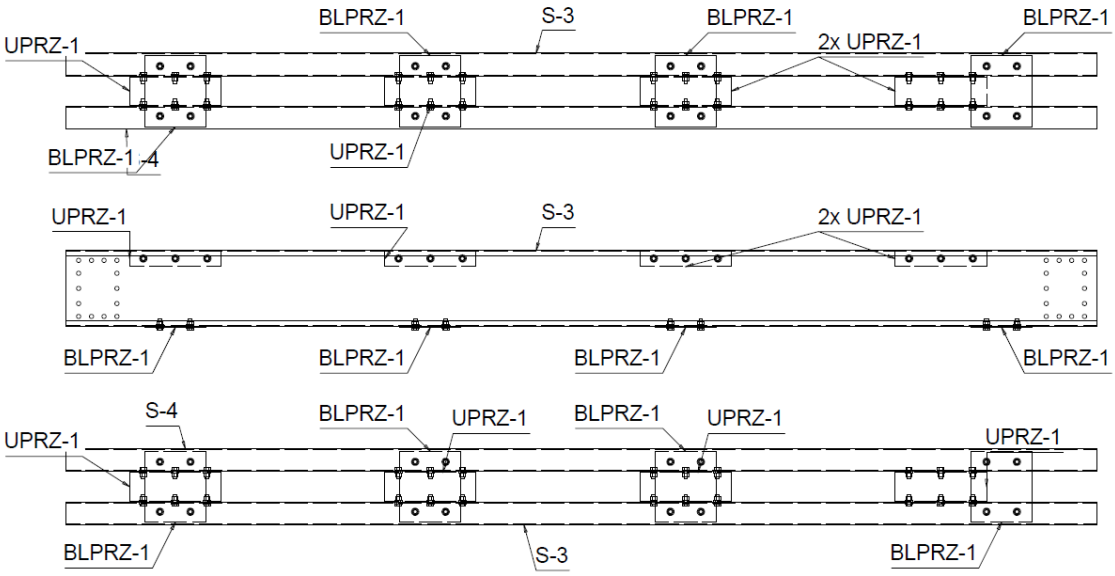

3. Przygotuj element **S-4**.
4. Przymocuj do niego cztery elementy **UPRZ-1** w pokazanych miejscach.
5. Weź zmontowane moduły **S-3** i **S-4**.
6. Połącz je ze sobą, przykręcając elementy **UPRZ-1** do siebie.
7. Następnie przykręć element **S-4** do elementów **BLPRZ-1**.

GOTOWE!

Sprawdź, czy wszystkie śruby są mocno dokręcone. Twój element powinien wyglądać jak na poniższym schemacie:

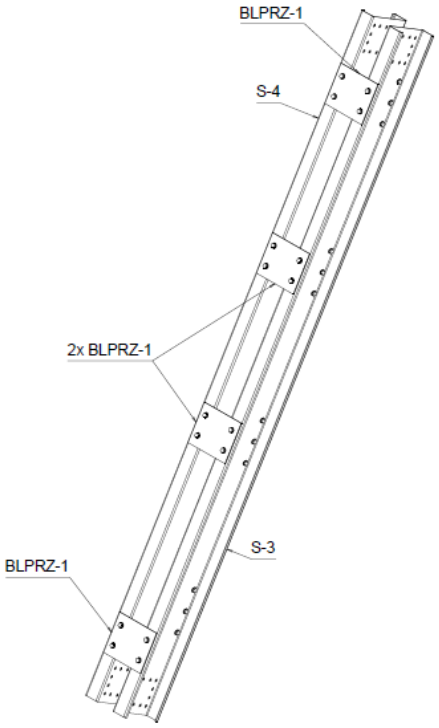

Powtórz kroki od 1 do 7, aby otrzymać dwa słupy **SG-2**.

B) Instrukcja złożenia **SG-1**

Potrzebne części:

Pozycja	Ilość (szt.)
S-1	1
BLPRZ-1	4
S-2	1
UPRZ-1	4

1. Przygotuj element **S-1**.
2. Przymocuj cztery elementy **BLPRZ-1** do elementu **S-1** za pomocą śrub, zgodnie z poniższym schematem.

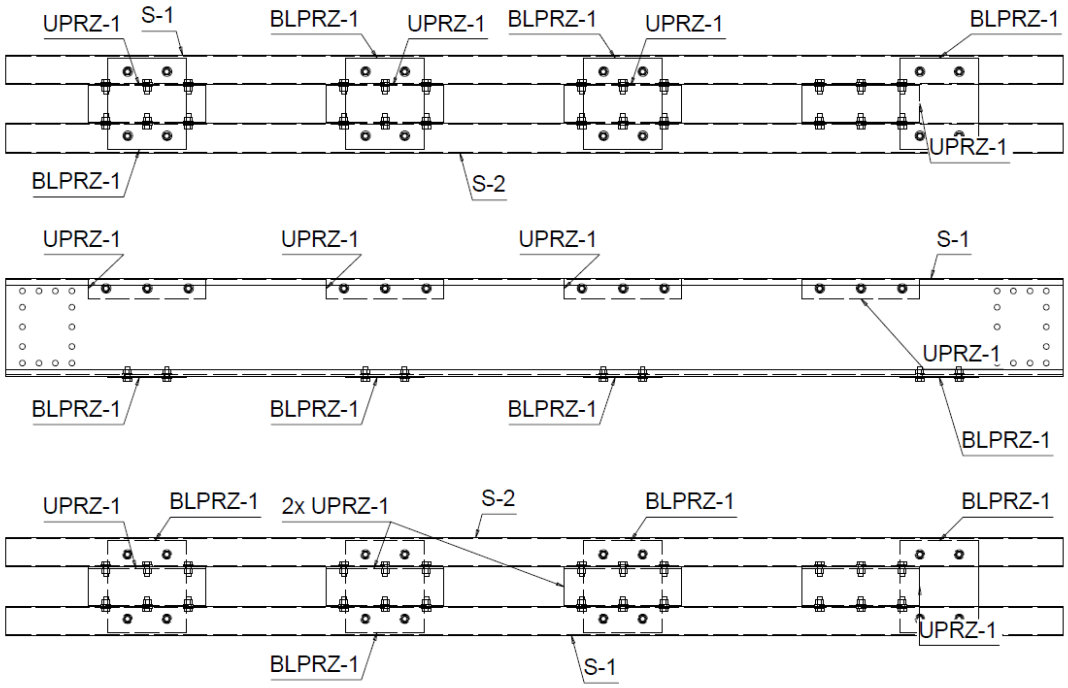

3. Przygotuj element **S-1**.
4. Przymocuj do niego cztery elementy **UPRZ-1** w pokazanych miejscach.
5. Weź zmontowane moduły **S-1** i **S-2**.
6. Połącz je ze sobą, przykręcając elementy **UPRZ-1** do siebie.
7. Następnie przykręć element **S-2** do elementów **BLPRZ-1**.

GOTOWE!

Sprawdź, czy wszystkie śruby są mocno dokręcone. Twój element powinien wyglądać jak na poniższym schemacie:

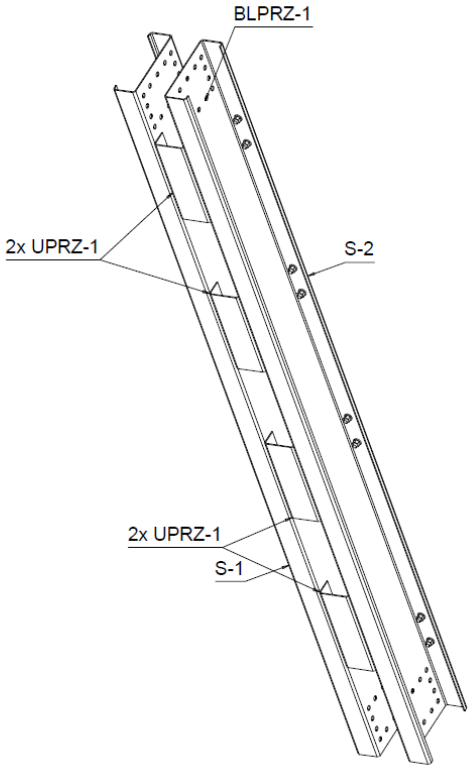

Powtórz kroki od 1 do 7, aby otrzymać dwa słupy **SG-2**.

C) Instrukcja złożenia **RG-2**

Pozycja	Ilość (szt.)
R-2	1
R-1	1
K-1	12
UPRZ-1	5
BLPRZ-1	5
GBL-4	2
GBL-5	2
UPRZ-2	4
BLPRZ-2	2

1. Połóż elementy **R-2** i **R-1** równolegle do siebie, tak jak pokazano na rysunku. Upewnij się, że są skierowane we właściwą stronę.

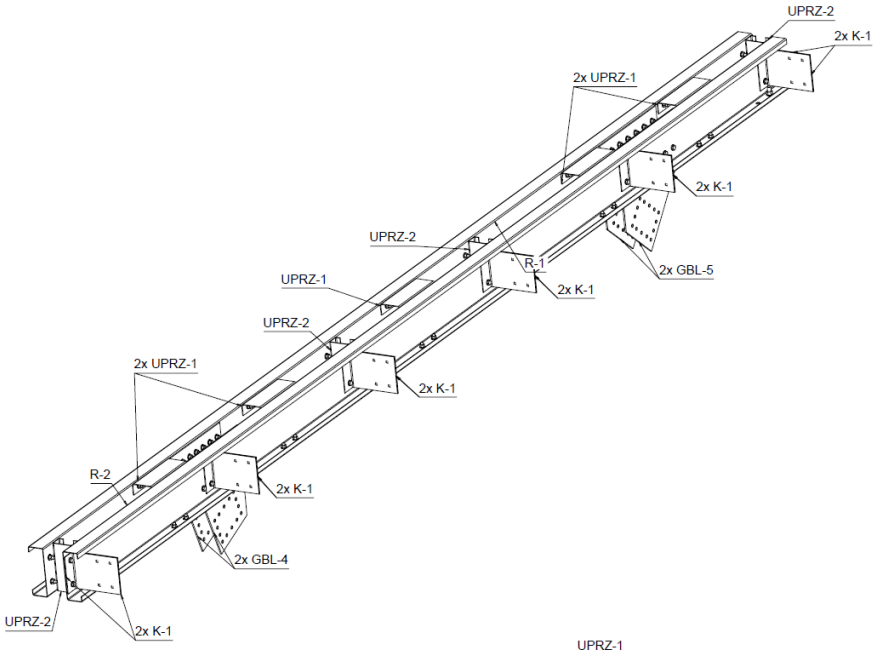

2. Włóż i lekko przykręć dwanaście elementów **K-1** pomiędzy belki **R-2** i **R-1**.

Zwróć uwagę, że elementy **K-1** są montowane w parach (**2x K-1**) w sześciu wskazanych miejscach.

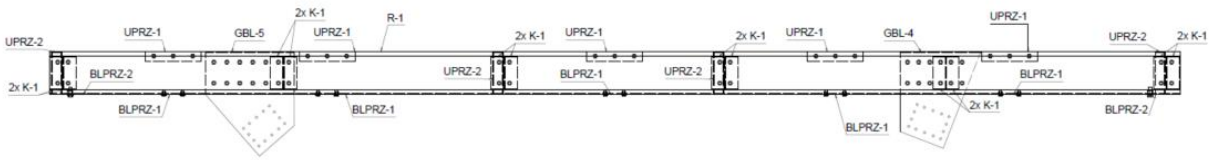

3. Przykręć pięć elementów **UPRZ-1** oraz cztery elementy **UPRZ-2** do górnej części belek.
4. Odwróć konstrukcję lub zapewnij sobie dostęp do jej dolnej części.
5. Przykręć pięć blach **BLPRZ-1**, dwie blachy **GBL-4** oraz dwie blachy **GBL-5** zgodnie z rysunkiem.

GOTOWE!

Sprawdź, czy wszystkie elementy są na swoim miejscu, a następnie mocno dokręć wszystkie śruby.

D) Instrukcja złożenia **RG-1**

Pozycja	Ilość (szt.)
R-1	1
R-2	1
K-1	12
UPRZ-1	5
BLPRZ-1	5
GBL-5	2
GBL-4	2
UPRZ-2	4
BLPRZ-2	2

1. Ułóż belki **R-1** i **R-2** równolegle do siebie, tak jak na schemacie poniżej.

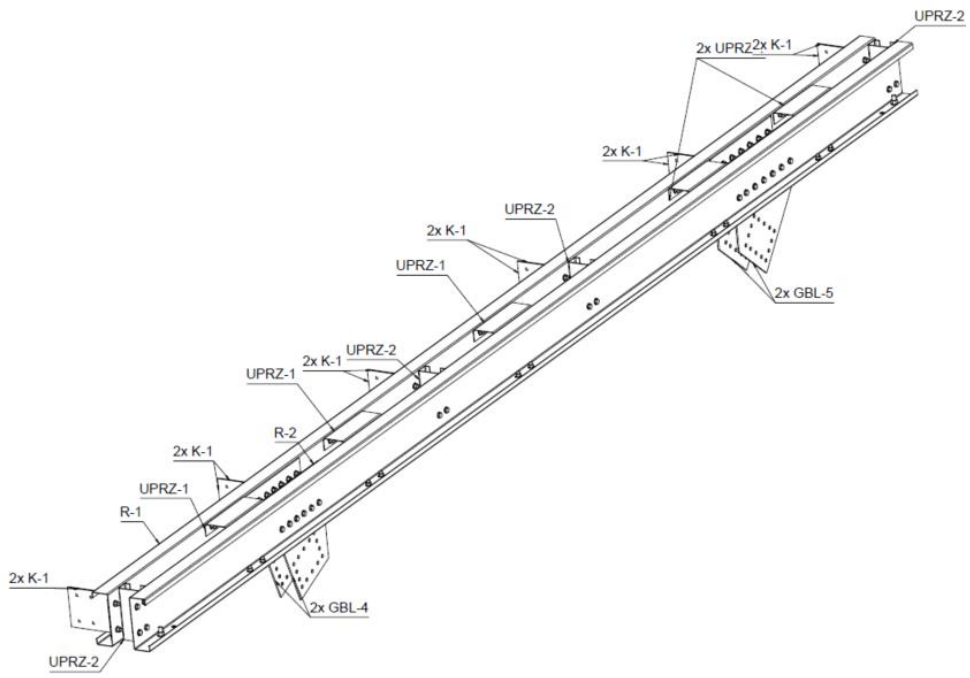

2. Wsuń i lekko przykręć dwanaście elementów **K-1** pomiędzy główne belki.

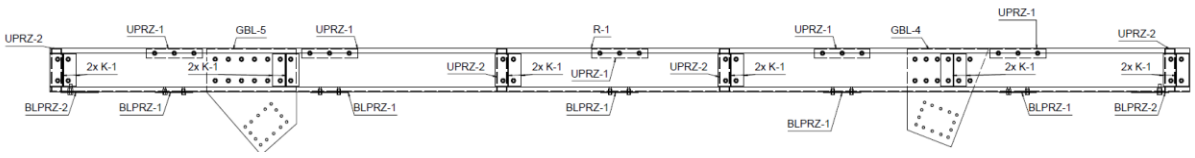

Zauważ, że elementy te są montowane w sześciu parach (**2x K-1**) wzdłuż całej konstrukcji.

3. Przymocuj pięć wsporników **UPRZ-1** oraz cztery wsporniki **UPRZ-2** do górnej krawędzi belek.
4. Odwróć konstrukcję, aby uzyskać dostęp do jej spodu.
5. Przykręć pięć blach **BLPRZ-1**, dwie blachy **BL-PRZ-2** dwie blachy **GBL-4** oraz dwie blachy **GBL-5** w oznaczonych miejscach.

GOTOWE!
Twoja konstrukcja RG-1 jest złożona. Teraz mocno dokręć wszystkie śruby, aby zapewnić stabilność.

1. **Przykręć słupy:** Ustaw gotowe słupy na fundamencie i przykręć je do zabetonowanych kotew. Użyj poziomicy, aby upewnić się, że stoją idealnie w pionie. Wyższe słupy ustaw po jednej stronie, a niższe po przeciwnej.

Krok 3: Zamontuj płatwie dachowe

Płatwie to poprzeczne belki, na których będzie opierać się pokrycie dachu.

1. **Rozłóż płatwie:** Na górnej powierzchni ramy dachu rozłóż równomiernie 6 płatwi **(element P-1).**

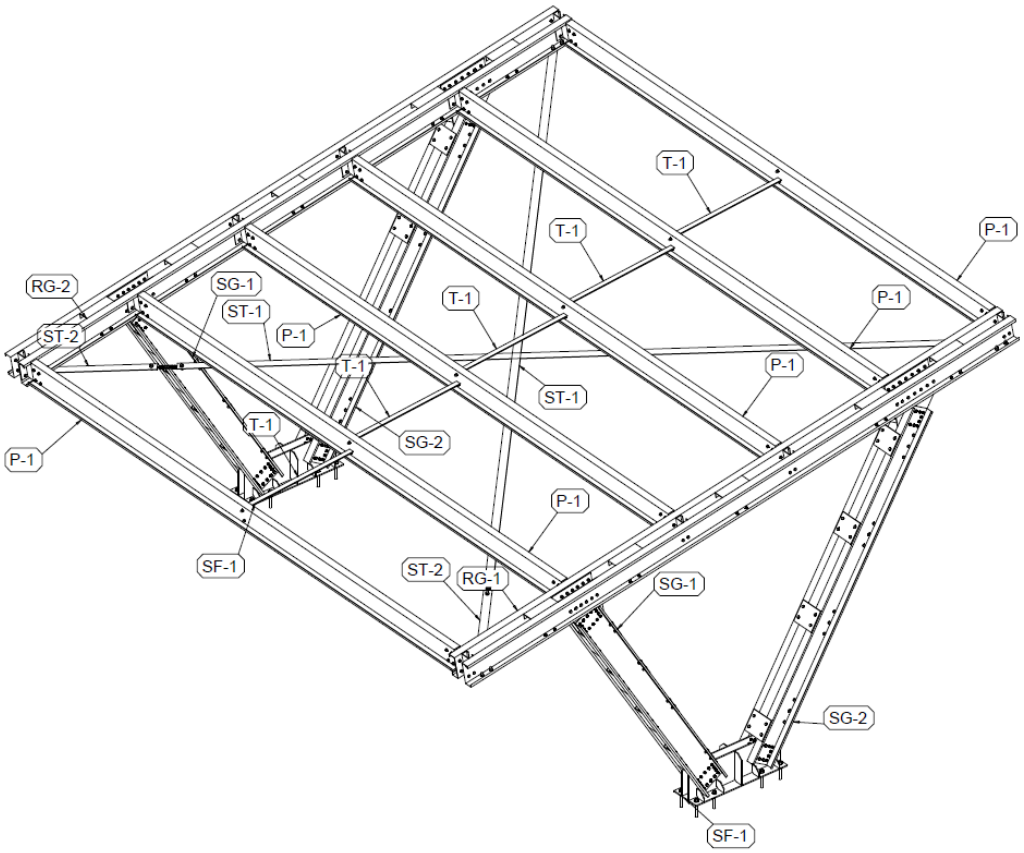
T-1
P-1
T-1
RG-2
SG-1
ST-1
P-1
T-1
P-1
ST-2
P-1
T-1
ST-1
T-1
SG-2
P-1
P-1
SF-1
ST-2
RG-1
SG-1
SG-2
SF-1

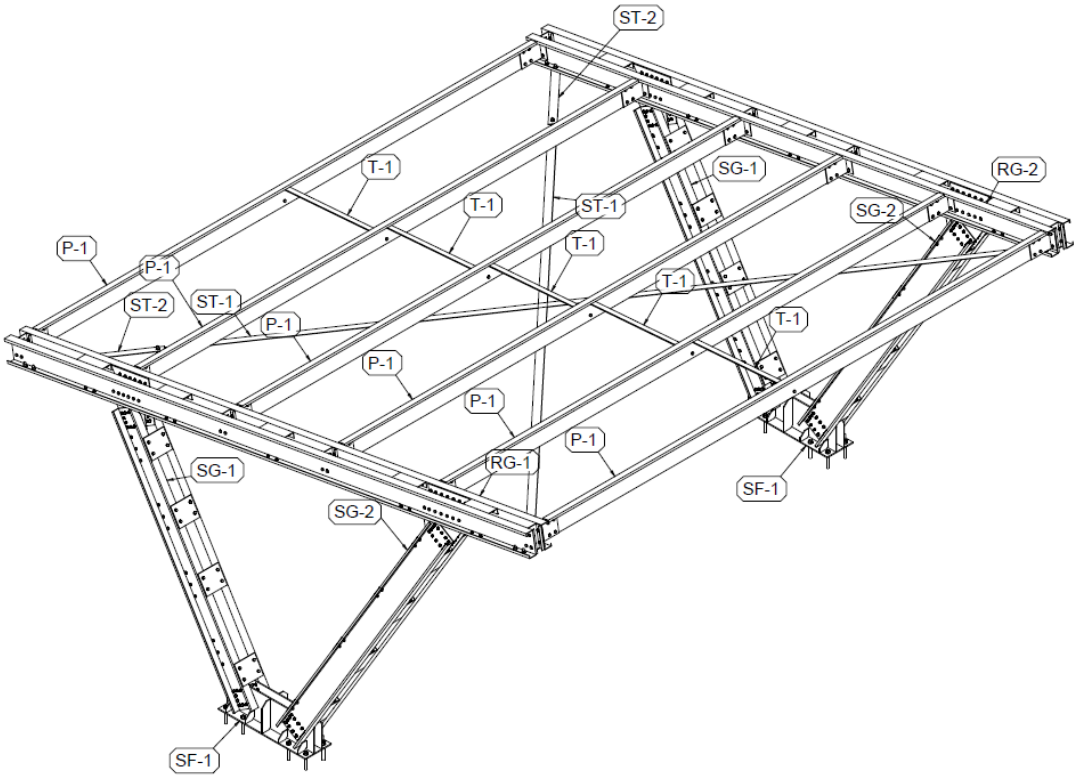
ST-2
T-1
SG-1
RG-2
T-1
ST-1
SG-2
P-1
T-1
P-1
T-1
ST-2
ST-1
P-1
T-1
T-1
P-1
P-1
P-1
RG-1
SG-1
SF-1
SG-2
SF-1

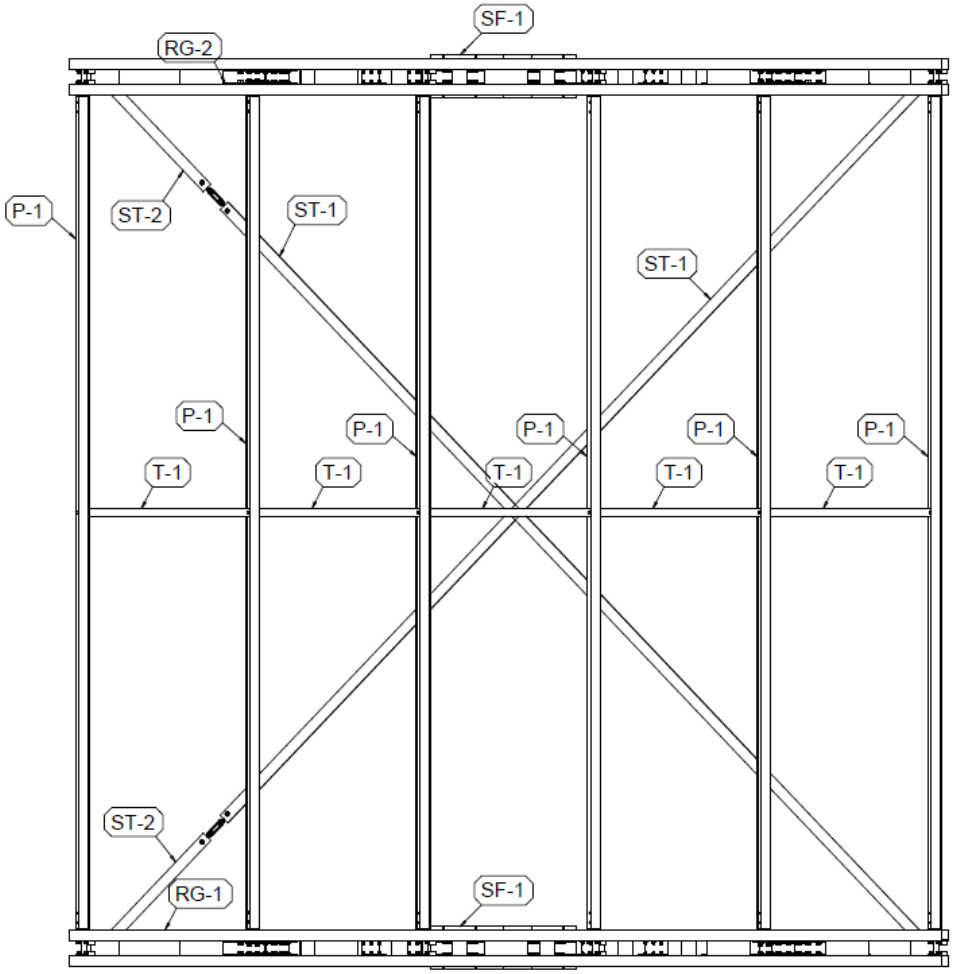

2. **Przykręć:** Przykręć każdą płatew do głównej ramy dachu za pomocą dołączonych śrub.

Krok 5: Zamontuj stężenia i wzmocnienia

Stężenia zapewnią konstrukcji sztywność i odporność na wiatr.

1. **Zamontuj stężenia:** Zainstaluj stężenia (linki lub pręty) po przekątnej dachu, tak jak pokazuje rysunek.
2. **Napręż stężenia:** Użyj dwóch **Śrub rzymskich O-O FI14**, aby odpowiednio napiąć stężenia.
    a. **WAŻNE:** Lista materiałów zawiera tylko śruby rzymskie (napinacze). Linki lub pręty stalowe do wykonania stężeń należy dokupić osobno.
3. **Zamontuj belki czołowe:** Na krótszych bokach konstrukcji zamontuj dwie belki o długości 5120 mm (element **ST-1**).

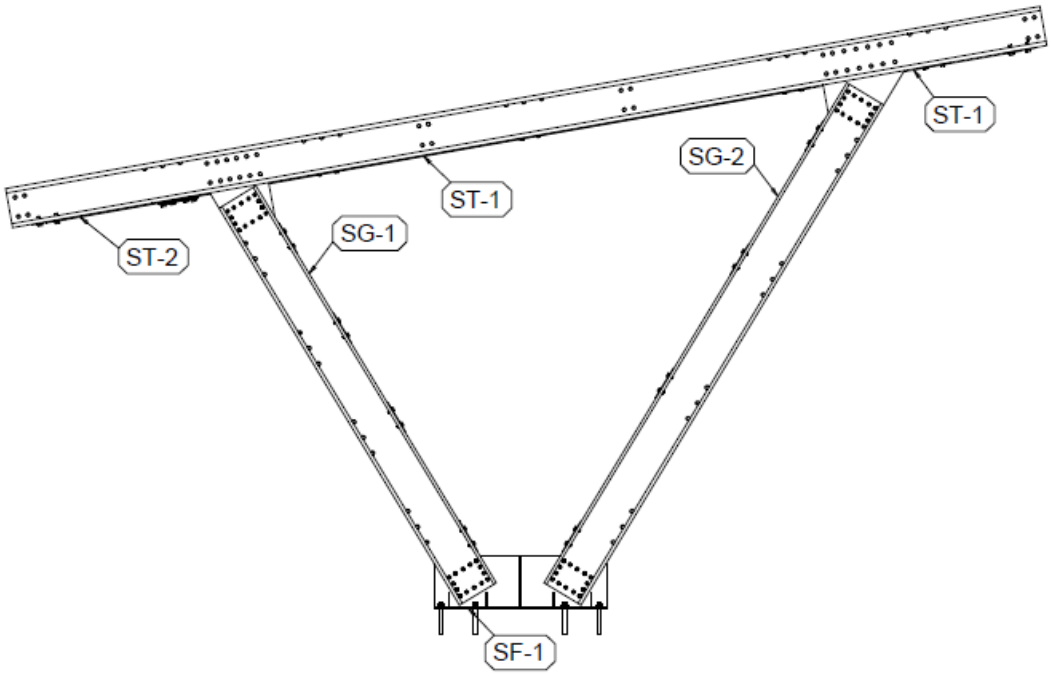

Krok 6: Zamontuj pokrycie dachowe (brak w zestawie)

Konstrukcja stalowa jest gotowa. Ostatnim krokiem jest montaż pokrycia dachowego.

1. **Połóż pokrycie:** Na przygotowanych płatwiach zamontuj wybrane pokrycie dachowe (np. blachę trapezową lub poliwęglan).
2. **Zamocuj:** Użyj odpowiednich wkrętów (np. farmerskich z uszczelką), aby przymocować pokrycie do płatwi.
3. **Zainstaluj obróbki i rynny:** Wykończ dach obróbkami blacharskimi i systemem rynnowym (brak w zestawie).

Gratulacje! Twoja wiata jest gotowa.